TOMASSINI ARREDAMENTI

Specifiche tecniche

Progetto:	Tomassini Arredamenti Display
Prodotto:	Divano
Qtà:	1
Nome:	Pixel
Descrizione & Finiture	Divano, rivestito in tessuto grigio chiaro con piedini in ABS nero, composizione con: - n.3 basi cm.122x82x40h; - n.1 base cm.122x122x40h; - n.1 schienale bracciolo cm.122x40x52h; - n.2 schienali cm.122x10x70h; - n.1 schienale cm.82x10x70h; - n.1 cuscino cm.66x66, in tessuto grigio chiaro; - n.1 cuscino cm.66x66, in tessuto antracite; - n.1 cuscino cm.45x45, in tessuto grigio chiaro; - n.1 cuscino cm.45x45, in tessuto antracite.
Dimensioni:	Cm.416x214x70h
Brand:	Saba
Specifiche aggiuntive:	Rivestimenti e imbottiture sono conformi alle normative Italiane. Eventuali trattamenti (es. ignifughi) specifici richiesti dalla legge in altri Paesi devono essere richiesti al momento dell'ordine e sono a carico e responsabilità del cliente finale.

Foto campione / Immagini di riferimento *(Foto puramente indicative)*

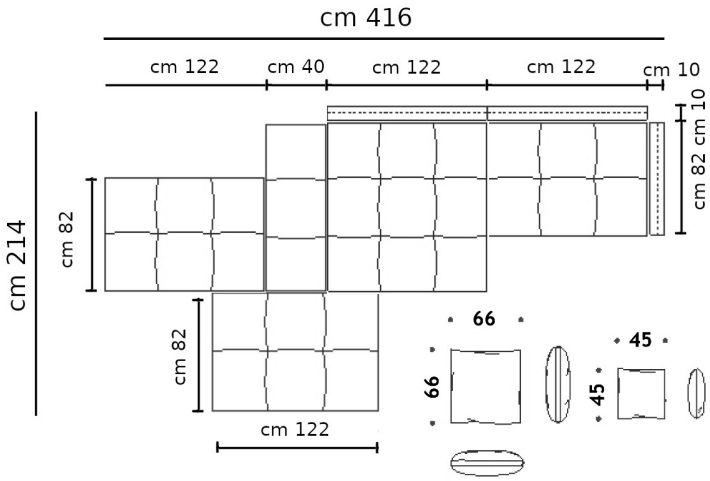

Note:

Tessuto grigio chiaro

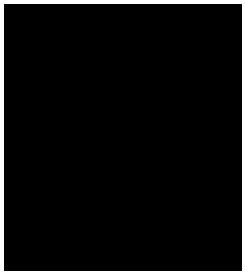

ABS nero