TOMASSINI ARREDAMENTI

Specifiche Tecniche

Progetto:	Tomassini Arredamenti Display
Prodotto:	Cucina
Qtà:	1
Nome	Alea Pro
Descrizione e Finiture:	Cucina con struttura interna in melaminico color grigio lavagna; sagome, maniglie e zoccoli in alluminio anodizzato color champagne. Isola con ante in fenix color bianco opaco e con piano e fianchi inalco calacatta oro; interno cassetti in verniciato brown. Colonne con ante e fianchi in melaminico color champagne. Completa di elettrodomestici.
Dimensioni:	cm.242,6x114,4 (isola) | cm.242,4x70 (colonne)
Brand:	Poliform
Ulteriori Specifiche:	Rivestimenti e imbottiture sono conformi alle normative Italiane. Eventuali trattamenti (es. ignifughi) specifici richiesti dalla legge in altri Paesi deve essere richiesto al momento dell'ordine e sono a carico e responsabilità del cliente finale.

Immagini di Riferimento (foto puramente indicative)

Melanimino champagne

Fenix bianco opaco

Inalco calacatta oro

Veniciato brown

Melaminico grigio lavagna

Alluminio anodizzato champagne
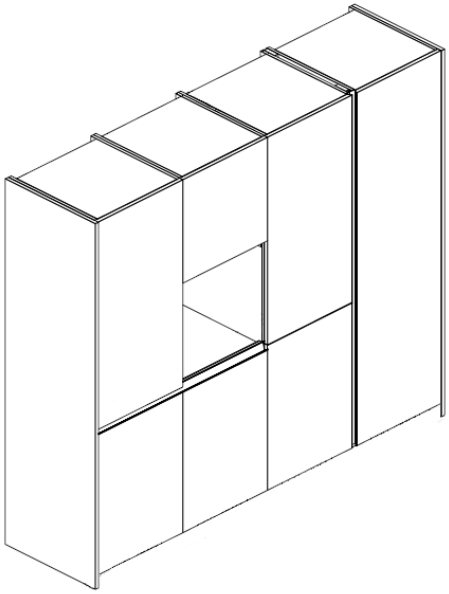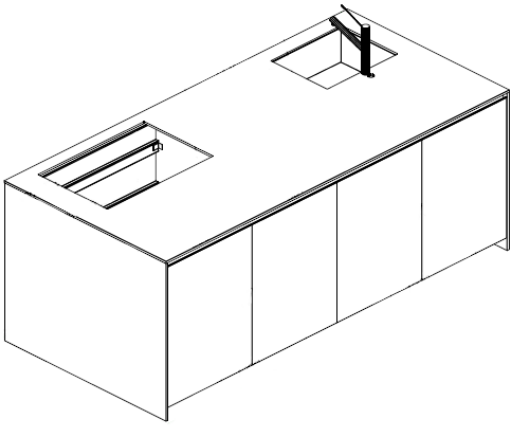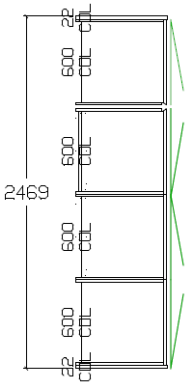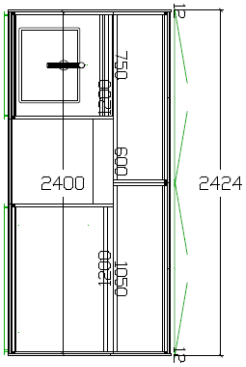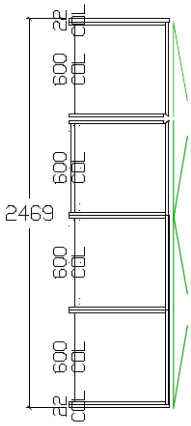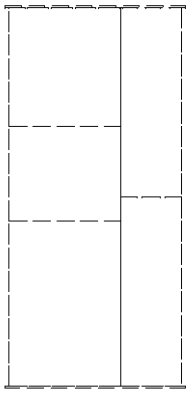
TOMASSINI ARREDAMENTI