EYON

design: Oscar Buratti, Gabriele Buratti, 2010

Sistema di tavoli con piani in vetro retro-laccato sp. 12 mm temprato, con basamento centrale costituito da sottili lastre in acciaio inossidabile lucidato a specchio.

FINITURE

Top vetro: vetro retro-laccato bianco o nero. Struttura: Lastre in acciaio inossidabile a specchio.

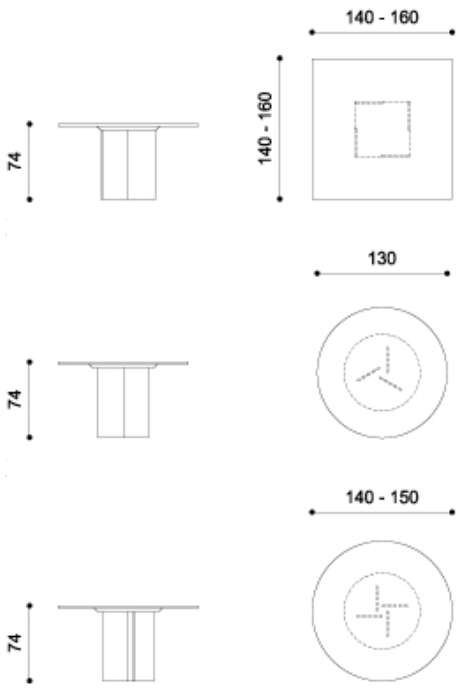

ACERBIS

Acerbis International s.p.a.
Via Brusaporto,31
24068 Seriate (BG) Italy

Tel (+39)035294222
Tel. Export (+39)035295994
Fax (+39)035291454

Info@acerbisinternational.com
www.acerbisinternational.com

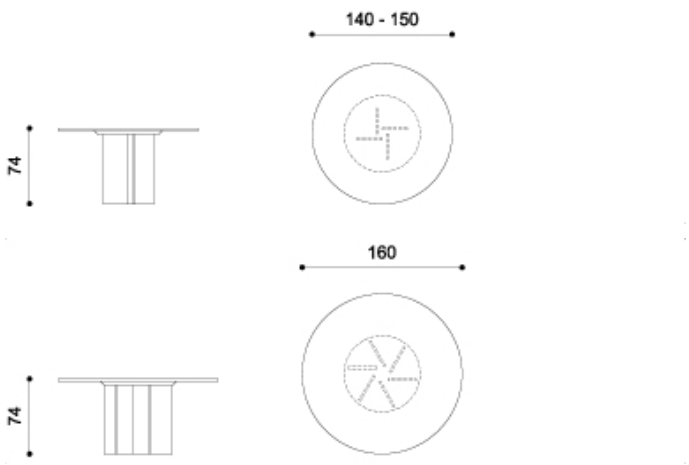

CARATTERISTICHE DEI MATERIALI

- PIANO IN CRISTALLO:Vetro float sp.12 mm. temperato e verniciato. Fili molati lucido brillante.
- GAMBE IN ACCIAIO: pannello strutturale composto da lamiera di acciaio saldata e rivestita con Acciaio Inox lucido AISI 304.
- SOTTOPIANO: Pannello in particelle di legno con verniciatura poliuretanica bianca goffrata.

MANUTENZIONE E PULIZIA

- PARTI IN ACCIAIO: strofinare con panno inumidito con acqua e subito passare un panno asciutto. Non usare spazzola o spugna in acciaio o materiale graffiante.
- PARTI IN VETRO : Strofinare delicatamente con un panno inumidito con acqua. Non utilizzare alcool o detergenti.

PRECAUZIONI D'USO

- Non utilizzare il mobile in modo improprio. In particolare non salire, sedersi, appoggiare pesi rilevanti o non idonei alla destinazione per cui il prodotto e' stato progettato.

Acerbis International s.p.a.
Via Brusaporto,31
24068 Seriate (BG) Italy

Tel (+39)035294222
Tel. Export (+39)035295994
Fax (+39)035291454

Info@acerbisinternational.com
www.acerbisinternational.com