Blitz

TABLES

Mario Bellini

Description

Un tavolo scultoreo, un oggetto potente e inaspettato: questo è Blitz, il nuovo sorprendente progetto di Mario Bellini per B&B Italia. Una struttura esterna piatta, sottile e geometrica trova il suo naturale completamento nelle forme curve e sinuose dell'interno, in cui si rivelano soluzioni estetiche e costruttive che ricordano un ponte sospeso. L'intera struttura è realizzata in legno di bambù, un materiale scelto per la sua leggerezza ma anche per la crescita rapida. Si tratta di un legno versatile le cui caratteristiche intrinseche vengono nobilitate da una pregiata lavorazione a massello. Una scelta insolita per l'indoor ma che rispetta e rilancia la tradizione di qualità dei materiali di B&B Italia, a servizio di un oggetto che definisce una sintesi unica di design, ingegneria e alta ebanisteria. Le parti esterne del tavolo mostrano la naturale venatura del legno di bambù, sottolineando la qualità ma anche la cura e la precisione con cui ogni singolo modulo di legno viene lavorato. Il motivo della superficie dialoga per contrasto con l'interno del tavolo, dove scopriamo una finitura nera morbida con effetto gommalacca, una soluzione che genera effetti visivi sorprendenti, quasi ombre ricurve sulle quali le superfici piane paiono fluttuare.

Il piano lungo 3 metri e profondo 95 centimetri si piega alle estremità come un origami, diventando un sostegno che rastremandosi e piegandosi di nuovo poggia a terra. Le innumerevoli soluzioni tecnologiche applicate garantiscono estrema solidità nonostante l'apparente leggerezza. Inoltre, Blitz non è un monolite, ma è costituito da più elementi in modo da semplificare il trasporto e l'accesso a ogni ambiente. In questo modo può vivere come tavolo da pranzo, oppure come scrivania per un ufficio prestigioso, ma anche come welcome table in uno spazio ampio e maestoso. Lo spazio definito da Blitz assomiglia a un teatro, a un luogo ricco di storie e di attese, un mondo di tecnologia applicata, sapere artigianale, sensorialità ricca e forti emozioni. Ci troviamo al cospetto di un oggetto dalla forte presenza scenica ma allo stesso tempo quasi astratto, quasi impossibile ma estremamente solido, un tavolo tanto versatile quanto pieno di carattere. Blitz verrà realizzato in un'edizione limitata e numerata di soli 100 esemplari. Mario Bellini ha immaginato un nuovo classico, B&B Italia lo ha reso realtà.

Technical information

Technical drawings

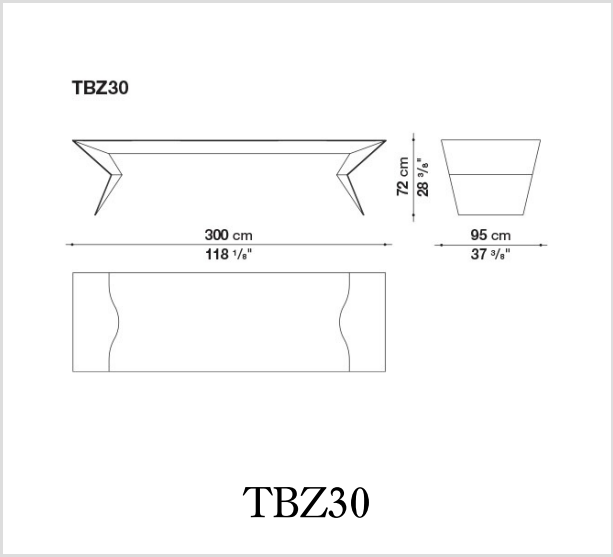

B&B Italia reserves the right to make technological and aesthetic improvements to its models, including changes to the sizes and materials, without notice. The technical drawings do not define the details of the product. The measurements shown are indicative and may undergo changes. In particular, the dimensions relevant to the padded parts are subject to usage tolerances over time caused by the normal adjustment of the padding. For the specific information, please contact the dealer closest to you.