Lithos

SMALL TABLES

Antonio Citterio

Description

Una linea di armadietti, espositori e tavoli bassi pensati per custodire e al tempo stesso mettere in mostra con eleganza gli oggetti più preziosi. Ideali sia per la casa che per gli spazi commerciali, una volta posti al centro di una stanza, questi mobili consentono di ammirare, estrarre e riporre gli oggetti con facilità e nel massimo ordine. Gli armadietti sono disponibili in un'unica misura (L 180 x P 50 x H 80 cm) e in tre diverse versioni con cassetti e ripiani estraibili; mentre i tavoli bassi sono disponibili in due versioni (90 x 130 x 43 e 180 x 130 x 43 cm), entrambe con ripiani estraibili. Tutti i modelli della gamma abbinano piani in vetro extrachiaro trasparente e strutture in metallo verniciato disponibili in raffinati colori: nichel brunito, cromo nero, grafite e ambra. Mensole, cassetti e ripiani estraibili, questi ultimi caratterizzati da un'imbottitura in pelle coloniale o marrone scuro, sono disponibili in wengé naturale o in vari tipi di rovere (spazzolato chiaro, spazzolato nero, grigio e affumicato).

Technical information

Piano
vetro extra light

Piano intermedio
fibra di legno MDF impiallacciato

Struttura
profilati d'acciaio

Vassoio estraibile
fibra di legno MDF impiallacciato con fondo rivestito in pelle

Puntali
materiale plastico

Technical drawings

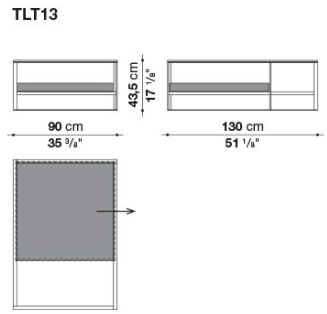

TLT13

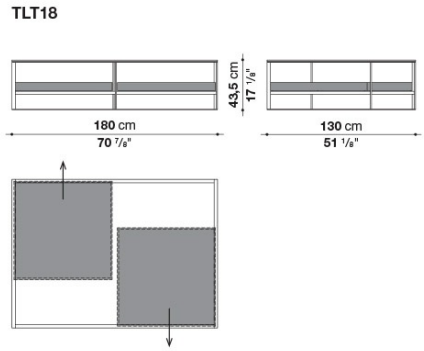

TLT18

B&B Italia reserves the right to make technological and aesthetic improvements to its models, including changes to the sizes and materials, without notice. The technical drawings do not define the details of the product. The measurements shown are indicative and may undergo changes. In particular, the dimensions relevant to the padded parts are subject to usage tolerances over time caused by the normal adjustment of the padding. For the specific information, please contact the dealer closest to you.