Poliform

Gaston

design Vincent Van Duysen, 2008
Signorile nel nome, elegante nelle fattezze… Gaston, l'ultima poltroncina Poliform nata dalla collaborazione con Vincent Van Duysen evoca uno stile esclusivo. Disponibile con rivestimento in pelle o tessuto per interpretare un'ampia gamma di definizioni stilistiche.

Collezione imbottiti
La collezione imbottiti: l'area living nella sua componente dedicata la comfort, in piena coerenza con i sistemi componibili e i complementi. In collaborazione con prestigiosi designer internazionali, Poliform amplia la propria offerta tipologica con una varietà di proposte all'insegna della versatilità. Una serie di imbottiti concettualmente differenti, in grado di esplorare un'ampia gamma di approcci estetici e di diventare parte di un " Home project" totale, dove ogni elemento d'arredo trova corrispondenza in un progetto di interior design fortemente unitario.

Finiture:
Struttura in metallo verniciato bianco o nero lucido con cuscini seduta e schienale in poliuretano espanso a quote differenziate e piuma. Prerivestimento in tela cotone e ovatta di poliestere.
Rivestimento finale: sfoderabile in tessuto e non sfoderabile in pelle e ecopelle.
Rivestimento braccioli: uguale ai cuscini nella versione pelle e ecopelle, in tinta con la scocca nella versione in tessuto.

Dimensioni:

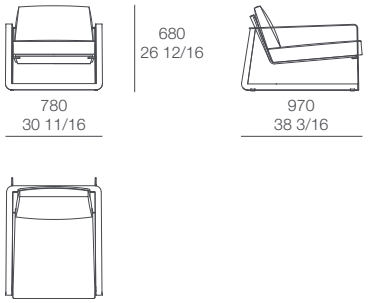

Poliform spa
via Montesanto 28 casella postale n. 1 22044 Inverigo (co) Italy tel +39/0316951 fax +39/031699444
www.poliform.it info.poliform@poliform.it