B&B Atoll

BEDS

Antonio Citterio

Description

La linea B&B Atoll è un progetto che cresce e si aggiorna costantemente e oggi aggiunge il letto alla sua famiglia. Anche nel letto sono riconoscibili le cifre stilistiche delle sedute B&B Atoll, accomunate dall'estrema eleganza, dalle linee essenziali e asciutte, dalle proporzioni rigorose e dalla tipica gamba in pressofusione di alluminio posta sugli angoli che rappresenta ormai un classico dell'arredo contemporaneo. Come per l'intera gamma B&B Atoll, il letto può essere rivestito in pelle o in tessuto.

Technical information

Technical drawings

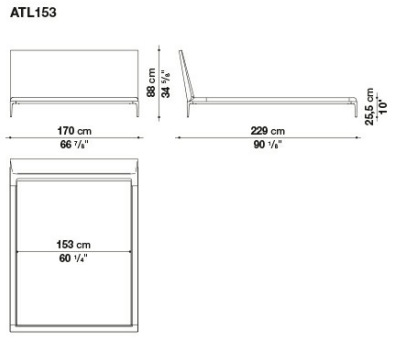

ATL153

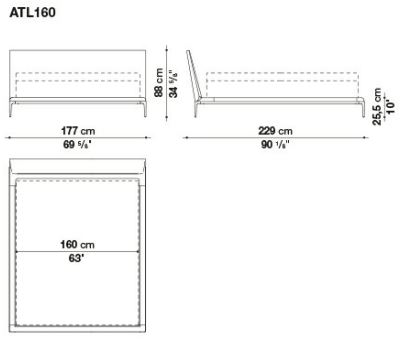

ATL160

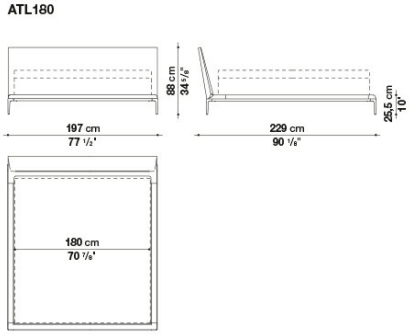

ATL180

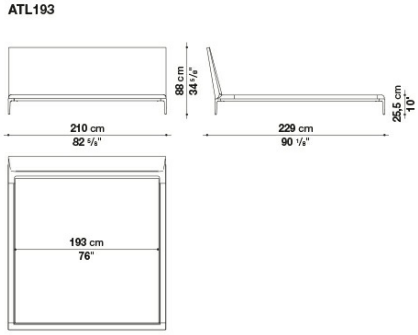

ATL193

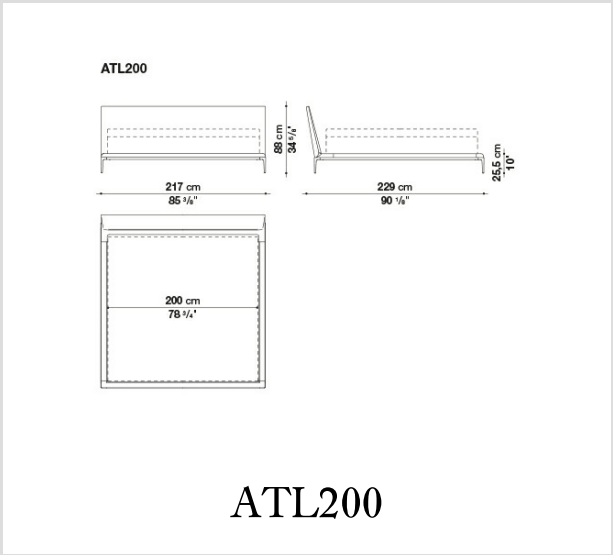

B&B Italia reserves the right to make technological and aesthetic improvements to its models, including changes to the sizes and materials, without notice. The technical drawings do not define the details of the product. The measurements shown are indicative and may undergo changes. In particular, the dimensions relevant to the padded parts are subject to usage tolerances over time caused by the normal adjustment of the padding. For the specific information, please contact the dealer closest to you.