ANTIBES

FERRUCCIO LAVIANI

Il divano **Antibes** unisce sobrietà e leggerezza. La base in legno, il piedino rastremato e il rivestimento in tessuto creano un'atmosfera accogliente, portavoce di una poetica sussurrata, in cui artigianalità raffinata e seducenti geometrie diventano rime perfette della lingua del design.

TIPOLOGIA / DIVANI

CARATTERISTICHE TECNICHE

Antibes *è un sistema divano disponibile in versione fissa e componibile.*
E' composto da 3 divani fissi, da 6 terminali e angolari e da 1 chaise longue per poter formare molteplici composizioni lineari od a angolo.
Base *divano in massello di rovere, struttura in legno e multistrati con cinghie elastiche ricoperta in poliuretano espanso, fibra di dracon e vellutino.*
Cuscinature *in poliuretano espanso a quote differenziate e materassina in piuma.*
Struttura *in tessuto sfoderabile dopo aver smontato la base in legno, in pelle non sfoderabile. Rivestimenti esterni in tessuto e pelle.*

DESIGNER

FERRUCCIO LAVIANI

Nato a Cremona nel 1960, si diploma nel 1978 presso l'Istituto Professionale Internazionale per l'Artigianato Liutario e del Legno di Cremona. Frequenta la Facoltà di Architettura del Politecnico di Milano dove segue i corsi di Achille Castiglioni e Marco Zanuso, laureandosi nel 1986. Parallelamente è allievo della scuola privata Politecnico di Design di Milano dove consegue il diploma nel 1984. Nel 1983, inizia a lavorare presso lo Studio De Lucchi divenendone socio nel 1986 fino al 1991, anno in cui decide di aprire il proprio Studio a Milano. Si occupa di design, interior design, art direction e grafica. Dal 1991 è Art Director di Kartell, ruolo che negli anni, ha ricoperto per altre aziende. Progetta spazi commerciali e allestimenti, ma anche uffici e residenze, per clienti privati e marchi dell'arredamento e della moda. Una mostra dedicata alle lampade disegnate per Kartell è stata allestita nel 2008. Due di queste lampade, Bourgie e Take, sono nella collezione permanente dell' IMA, *Indianapolis Museum of Art* (USA); altri prodotti sono stati esposti in musei e mostre nel mondo. Nel 2015 sviluppa il nuovo concept del museo Kartell di Noviglio, aggiornando il progetto d'interni che aveva ideato nel 1999 e che ha vinto nel 2000, il Premio Guggenheim Impresa & Cultura, come miglior museo d'impresa.Tra i lavori più recenti, quella per il progetto del pop-up store di Paula Cademartori a Milano e l'allestimento Alta Moda Donna, Dolce e Gabbana presso Laboratori Ansaldo, Teatro alla Scala, Milano.

FINITURE RIVESTIMENTO

TESSUTI

A_AS1 Saari

A_AS2 Saari

A_AS4 Saari

A_AS5 Saari

A_AS7 Saari

B_CAE Cocò

B_CAM Cocò

B_CAK Cocò

B_CAF Cocò

B_BC1 Burana

B_BC3 Burana

B_BC4 Burana

B_BC6 Burana

C_C10 Star

C_C11 Star

C_C17 Star

C_C16 Star

C_C18 Star

C_C15 Star

D_D91 Panama

D_D92 Panama

D_D93 Panama

D_D94 Panama

D_D95 Panama

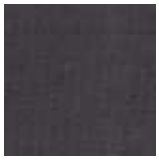
D_D98 Panama

D_i71 Clou

D_i74 Clou

D_i79 Clou

D_i72 Clou

D_i78 Clou

D_D01 Ubaye

D_D03 Ubaye

D_D05 Ubaye

E_E20 Mood

E_E25 Mood

E_E22 Mood

E_E26 Mood

E_E27 Mood

E_E21 Mood

E_E28 Mood

E_E51 Lido

E_E52 Lido

E_E54 Lido

F_E50 Luxus

F_F01 Luxus

F_F02 Luxus

F_F03 Luxus

F_F05 Luxus

F_F11 Lama

F_F14 Lama

F_F12 Lama

F_F15 Lama

F_F25 Gaucho

F_F21 Gaucho

F_F23 Gaucho

F_F24 Gaucho

F_F33 Velvet

F_F35 Velvet

F_F32 Velvet

F_EM5 Velvet

H_H42 Sera

H_H44 Sera

H_H47 Sera

H_H48 Sera

H_H50 Opera

H_H53 Opera

H_H55 Opera

H_H56 Opera

PELLI LISCE

H30 Gesso

H38 Sand

H36 Camoscio

H32 Acacia

H31 Naturale

H37 Marmotta

H71 Testa di Moro

H35 Grigio Chiaro

H40 Blu Notte

H73 Nero

PELLI NABUCCATE

HN2 Carbone

HN3 Grigio

ECOPELLI LISCE

C_CE1

C_CD3

C_CF6

C_CD1

C_CD4

C_CD5

ECOPELLI LAVORATE

C_CE3	C_CE5	C_CL1	C_CL3	C_CL7	C_CL8	C_CL6

FINITURE BASE

ESSENZE OPACHE

53 Olmo grey

50 Rovere cenere

52 Rovere fumé

51 Rovere nero

DIMENSIONI

Divano fisso

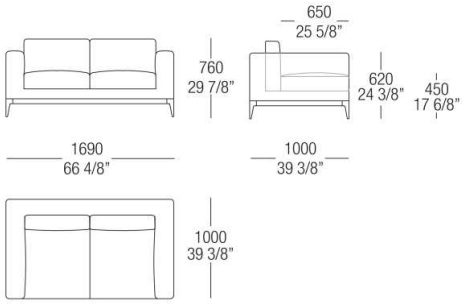

Divano fisso

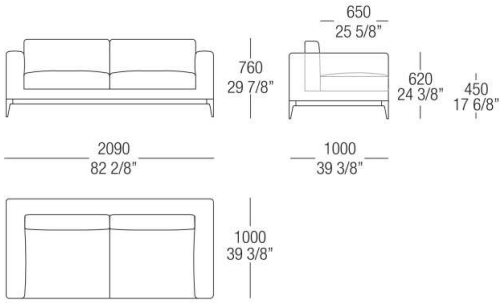

Divano fisso

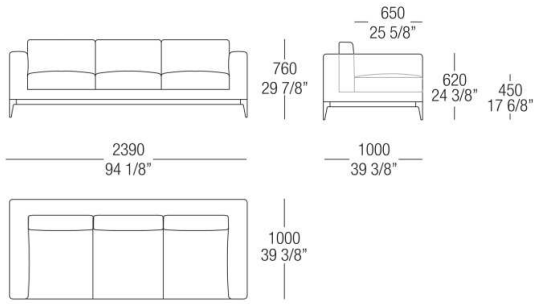

Elemento angolare

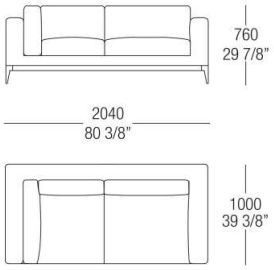

Elemento angolare

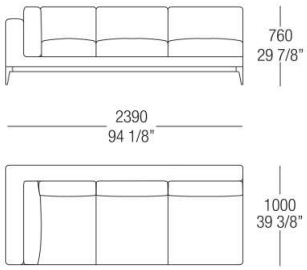

Elemento angolare

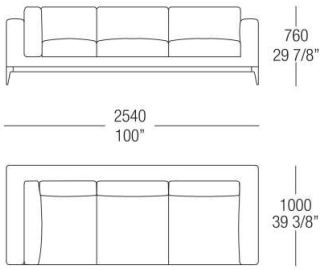

Elemento terminale

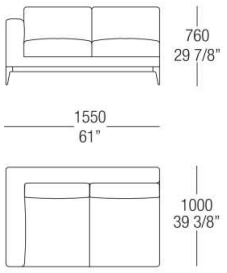

Elemento terminale

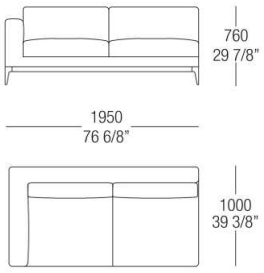

Elemento terminale

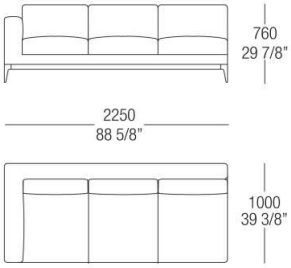
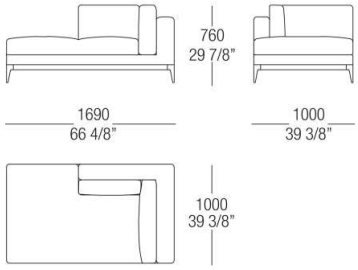
Chaise longue