All lacquer

Bartoli Design

Mobili contenitori a terra o sospesi su piedi.
Finitura struttura/ante:
Laccato lucido
Laccato opaco
Finitura profili:
Alluminio anodizzato
Alluminio verniciato in tinta con la struttura
Finitura piedi:
Alluminio spazzolato

Free-standing storage units or suspended with feet.
Finish of structure/doors:
Gloss lacquer
Matt lacquer
Finish of profiles:
Anodised aluminium
Aluminium with lacquer in a colour that matches the structure
Finish of feet:
Brushed aluminium

Am Boden stehende Anrichten oder mit Stellfüßen.
Ausführung Korpus/Türen:
Glänzend lackiert
Matt lackiert
Ausführung Profile:
Eloxiertes Aluminium
Aluminium farblich auf den Korpus abgestimmt
Ausführung Füße:
Gebürstetes Aluminium

Muebles contenedores de suelo o suspendidos sobre patas.
Acabado estructura/ puertas:
Lacado brillante
Lacado mate
Acabado perfiles:
Aluminio anodizado
Aluminio barnizado a juego con la estructura
Acabado patas:
Aluminio cepillado

Éléments de rangement posés au sol ou suspendus sur des pieds.
Finition structure/porte:
Laqué brillant
Laqué mat
Finition chants:
Aluminium anodisé
Aluminium verni en teinte coordonnée à la structure
Finition pieds:
Aluminium brossé

Dimensions:

L 180 x P 55 cm
L 220 x P 55 cm

W 70 7/8"x D 21 5/8" inch
W 86 5/8"x D 21 5/8" inch

All wood

Mobili contenitori a terra o sospesi su piedi.
Finitura struttura/ante:
Rovere tinto wengé
Rovere tinto grigio
Finitura profili:
Alluminio anodizzato
Finitura piedi:
Alluminio spazzolato

Free-standing storage units or suspended with feet.
Finish of structure/doors:
Wengé stained oak
Grey stained oak
Finish of profiles:
Anodized aluminium
Finish of feet:
Brushed aluminium

Am Boden stehende Anrichten oder mit Stellfüßen.
Ausführung Korpus/Türen:
Wengé gebeizte Eiche
Graue gebeizte Eiche
Ausführung Profile:
Eloxiertes Aluminium
Ausführung Füße:
Gebürstetes Aluminium

Muebles contenedores de suelo o suspendidos sobre patas.
Acabado estructura/ puertas:
Roble teñido wengé
Roble teñido gris
Acabado perfiles:
Aluminio anodizado
Acabado patas:
Aluminio cepillado

Éléments de rangement posés au sol ou suspendus sur des pieds.
Finition structure/porte:
Rouvre teinté wengé
Rouvre teinté gris
Finition chants:
Aluminium anodisé
Finition pieds:
Aluminium brossé

Dimensions:

L 180 x P 55 cm
L 220 x P 55 cm

W 70 7/8"x D 21 5/8" inch
W 86 5/8"x D 21 5/8" inch

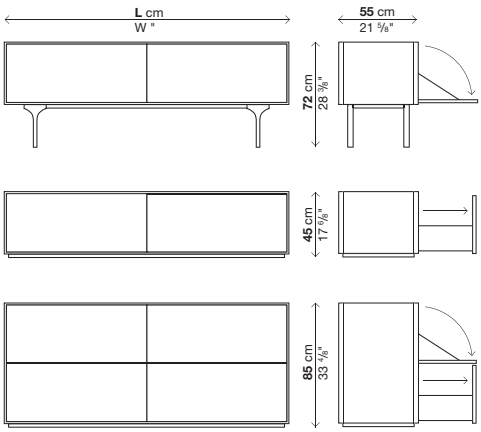

IT Il contenitore sospeso è appoggiato su piedi in fusione di alluminio, dotati di un originale meccanismo di regolazione in altezza, che funziona come se si stesse caricando un orologio (1). Questa consente una millimetrica messa a livello del mobile, molto utile anche nel caso di composizioni multiple con più contenitori accostati. Una possibilità resa ancora più facile e versatile dal taglio a 45° dei fianchi dei mobili, nonché dall'impiallacciatura con vene che corrono in un unico verso, per ottenere un effetto estetico sempre lineare, coerente e piacevole. Anche l'apertura e la chiusura delle ante, con una semplice pressione della mano, è una soluzione gradevole alla vista ed al tatto.

EN The suspended storage unit fits onto feet in pressure die-cast aluminium, equipped with an original height adjustment device, which operates like the winding mechanism of a clock (1).

1.a

1.b

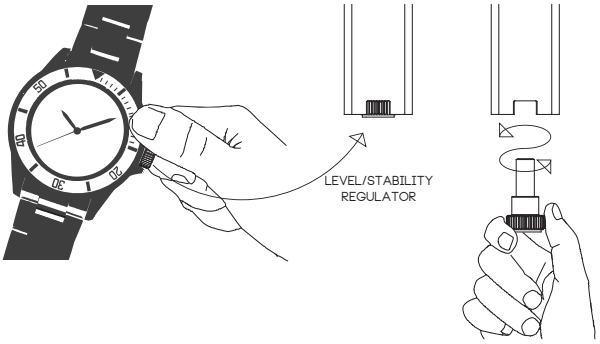

1.c

This enables the storage unit to be levelled to the millimetre, which is very handy for multiple arrangements where various units are aligned. This is made easier and more versatile with a 45-degree angle for the sides of units, and with a veneer with grains following a single direction only, providing an aesthetic effect that is always linear, uniform and attractive. With a simple push of the hand, the door opens and closes, for a solution that is attractive to the eye and pleasant to touch.

DE Die zum Hängen geplante Anrichte steht auf Alugussbeinen mit einem besonderen Mechanismus zur Höhenregelung, der so funktioniert, als ob man eine Uhr aufziehen würde (1). Dadurch ist eine auf den Millimeter genaue Höhenregelung des Möbels möglich, was bei Zusammenstellungen mit mehreren Anrichten nebeneinander ganz besonders praktisch ist. Diese Möglichkeit wird noch durch den 45°-Zuschnitt der ↗ Möbelseitenwände und durch das Furnier mit Maserung in eine einzige Richtung vereinfacht, um einen immer geradlinigen, folgerichtigen und angenehmen ästhetischen Effekt zu erzielen. Auch das Öffnen und Schließen der Türen erfolgt durch einfaches Anpressen der Hand - eine fürs Auge und für den Tastsinn angenehme Lösung.

ES El contenedor suspendido está apoyado sobre patas en fusión de aluminio dotadas de un original dispositivo de regulación en altura, que funciona con el mismo mecanismo que solía utilizarse para dar cuerda al reloj (1). De este modo, con una solución todavía más fácil y versátil que la del corte a 45°de los costados de los muebles se logra una precisión milimétrica en la nivelación del mueble, útil por ejemplo para crear composiciones adosando entre sí varios contenedores. El chapado con veta en una única dirección permite obtener un efecto estético lineal, coherente y atractivo, mientras que las puertas se abren y se cierran con una simple presión de la mano, ofreciendo una solución agradable a la vista y al tacto.

FR L'élément de rangement suspendu est posé sur des pieds en fusion d'aluminium, dotés d'un original mécanisme de réglage en hauteur, fonctionnant comme pour charger une montre (1). Ceci permet d'effectuer une mise à niveau du meuble au millimètre près, ce qui est très utile également dans le cas de compositions multiples où plusieurs éléments de rangement se côtoient. Une possibilité rendue encore plus facile et versatile grâce à la coupe à 45°des côtés des meubles, et grâce également au placage dont le fil du bois est dans le même sens pour obtenir un effet esthétique toujours linéaire, cohérent et agréable. Le mouvement d'ouverture et de fermeture des portes, effectué par une simple pression, représente également une solution agréable aussi bien du point de vue esthétique qu'au toucher.

IT Il profilo in alluminio che corre lungo i contorni dei contenitori All, sottolinea la personalità essenziale e innovativa di questi mobili. Può essere in alluminio anodizzato, per aggiungere un tocco brillantemente "hi-tech", oppure verniciato nella stessa tonalità della finitura laccata, per chi ricerca una totale essenzialità. Un'altra caratteristica fondamentale dei contenitori All è la finitura sia sul fronte che sul retro: questo consente di collocarli liberamente a parete oppure a centro stanza, ad esempio per suddividere un open-space in più aree, oppure come protagonisti di un singolo spazio (2). Alla studiata linerarità del design, si affianca la cura estrema dedicata a tutti i particolari tecnici: un fattore che aggiunge funzionalità, durata e valore al mobile. L'interno offre un'ampia capienza e versatili possibilità di stoccaggio. Il cassettone con fianchi in alluminio anodizzato è ad estrazione totale, perciò permette la massima accessibilità e sfruttabilità dello spazio interno (3). Il ripiano in cristallo suddivide a metà lo spazio del vano con anta, mantenendo una totale visibilità dell'interno. L'apertura e la chiusura della ribalta, con cordino regolabile, è graduale e silenziosa (4). Kristalia pensa sempre a tutto, per rendere la vita in casa più bella, semplice e comoda.

EN The aluminium profile that runs along the edges of All storage units highlights the minimalist and innovative character of these units. It is available in anodized aluminium, to add a brilliantly hi-tech touch, or lacquered in the same colour as the lacquer finish, for those who are looking for complete simplicity. An additional basic features of All storage units is the finish on the front and back: this allows them to be positioned against a wall or in the middle of a room, or used to divide an open-space in different areas, or as protagonists in a single area (2). ↗

Alongside researched linear design, meticulous attention has been given to all technical details: an aspect that adds functionality, durability and quality to any unit. Inside they are extremely spacious and offer many storage possibilities. The deep drawer, with anodized aluminium sides, has a full-extension system for maximum accessibility and use of internal space (3). A glass shelf divides the compartment with a door into two, leaving the inside clearly visible. The flap door, with adjustable cord, opens and closes slowly and silently (4). Kristalia always considers everything, making home life more attractive, easier and more comfortable.

DE Das Aluminiumprofil um die Anrichten All unterstreicht den essenziellen und innovativen Charakter dieser Möbel. Das Profil kann für einen brillanten Hightech-Touch in eloxiertem Aluminium, für Liebhaber der totalen Essenzialität aber auch in der gleichen Farbe der Lackausführung geliefert werden. Ein weiteres grundlegendes Merkmal der Anrichten All ist die Ausführung an der Vorder- und Rückseite: dadurch können sie problemlos an der Wand oder als Raumteiler aufgestellt werden, um zum Beispiel einen open-space Raum etwas aufzulockern oder einfach als Protagonist im Raum dazustehen (2). Neben der ausgetüftelten Geradlinigkeit des Designs ist auch die extreme Sorgfalt für die technischen Details bemerkenswert: diese Tatsache bereichert das Möbelstück an Funktionalität, Haltbarkeit und Wert. Der Innenraum ist besonders groß und bietet vielseitige Verstaumöglichkeiten. Der Schubkasten mit Aluminiumzargen ist mit Vollauszug ausgestattet, wodurch der gesamte Innenraum genutzt und bequem erreichbar ist (3). Der Kristallboden teilt das Fach mit der Tür in die Hälfte, ohne dadurch die Ansicht des Innenraums zu beeinträchtigen. Das Öffnen und ↗

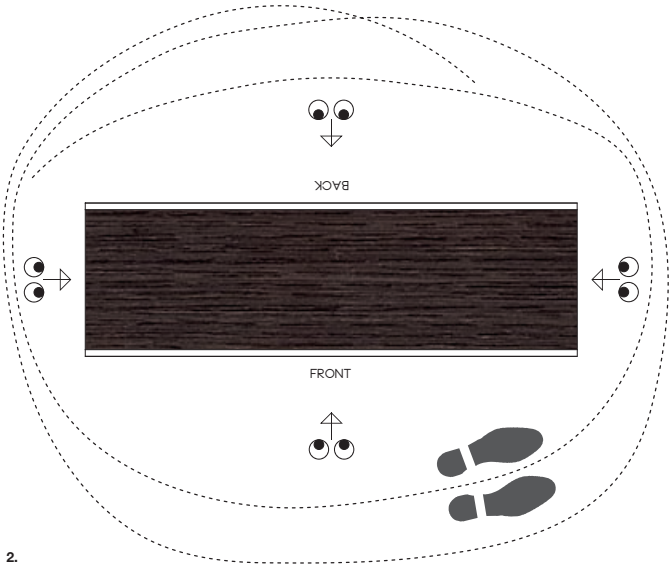

2.

Schließen der Klapptür mit verstellbarem Seilsystem erfolgt graduell und geräuschlos (4). Kristalia denkt wirklich immer an alles für ein Leben in einem schönen, einfachen und bequemen Haus.

ES El perfil de aluminio que recorre los contornos de los contenedores All subraya la personalidad esencial e innovadora de estos muebles. Puede ser de aluminio anodizado, para añadir un brillante toque "hi-tech", o bien estar pintado en el mismo tono del acabado lacado, para quien desee una esencialidad total. Otra característica fundamental de los contenedores All es su acabado delantero y trasero, que permite colocarlos libremente junto a la pared o en el centro de la estancia, utilizarlos para subdividir en varias zonas los ambientes abiertos o como protagonistas de un único espacio (2). A la estudiada linealidad de su diseño se suma el extremo cuidado de todos los detalles técnicos: un factor que añade funcionalidad, duración y valor al mueble. El interior ofrece un espacio de almacenaje amplio y versátil. La gaveta con costados de aluminio anodizado es de extracción total, por lo que permite acceder fácilmente a su interior y sacarle el máximo partido (3). La balda de cristal subdivide en dos partes el compartimento dotado de puerta y mantiene la total visibilidad de su interior. La abertura y el cierre de la puerta abatible con cuerda regulable son graduales y silenciosos (4). Kristalia siempre piensa en todo, para que la vida doméstica sea cada día más agradable, simple y cómoda.

FR Le profil en aluminium appliqué le long des pourtours des éléments de rangement All souligne la personnalité essentielle et innovative de ces meubles.
Celui-ci est disponible en aluminium anodisé, pour ajouter une touche brillante "hi-tech" ou bien en laqué dans la même tonalité que la finition laquée des meubles, pour l'utilisateur à la recherche d'une essentialité totale.
Une autre caractéristique fondamentale des éléments de rangement All est la finition présente aussi bien à l'avant qu'à l'arrière des meubles: ceci permet de les installer aussi bien contre un mur qu'au centre d'une pièce, par exemple pour diviser un open-space en plusieurs zones, ou bien comme protagonistes d'un seul espace (2).
La linéarité étudiée du design s'allie au soin méticuleux de tous les détails techniques: un facteur ajoutant fonctionnalité, durée et valeur au meuble. L'intérieur offre une grande capacité et des possibilités ↗ versatiles de stockage. Le coulissant aux côtés en aluminium anodisé est à sortie totale, permettant donc le maximun d'accessibilité et d'exploitation de l'espace intérieur (3). La tablette en verre divise à moitié l'espace du compartiment avec porte, tout en maintenant la visibilité totale de l'intérieur. Le mouvement d'ouverture et de fermeture de la porte relevable, à l'aide d'un cordon réglable, est ralenti et silencieux (4). Kristalia pense toujours à tout pour vous rendre la vie à la maison toujours plus belle, plus simple et plus commode.

3.

4.a

4.b